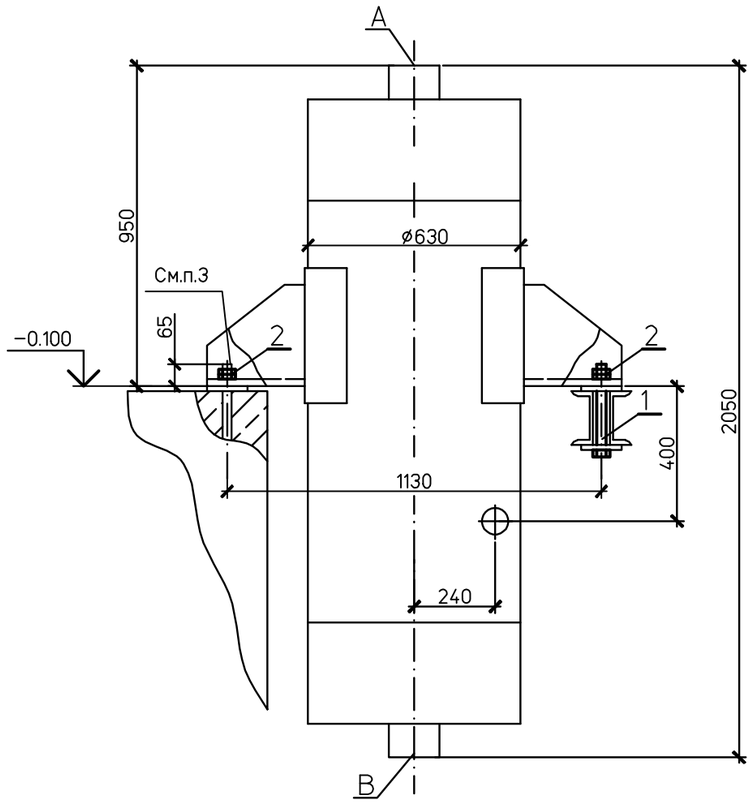

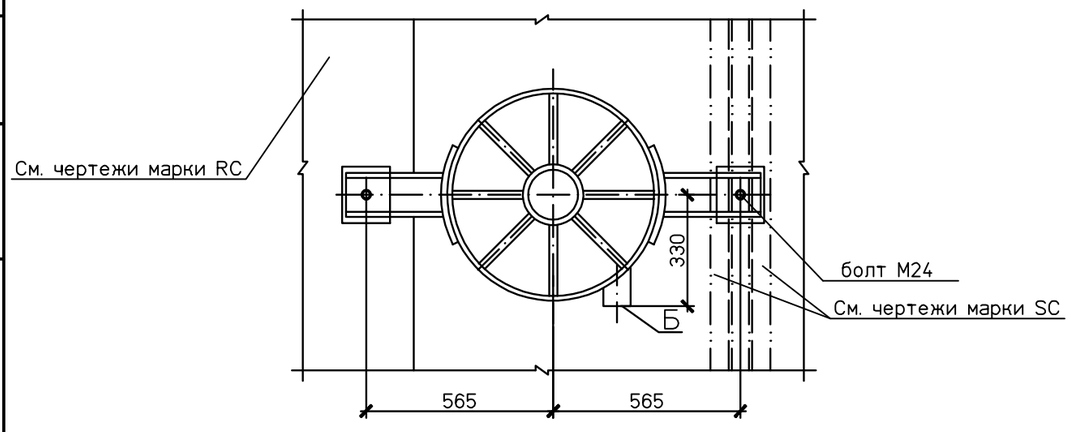

Спецификация деталей

Поз	Обозначение	Наименование	Кол.	Материал	Масса, кг		Приме-чание
					ед.	общ.	
1	ГОСТ 7798-70	Болт М24х260 5.8	1	20 ГОСТ 1759.0-87	1.042	1.04	
2	ГОСТ 5915-70	Гайка М24.5	4	20 ГОСТ 1759.0-87	0.123	0.49	

Итого: 1,53 кг

Экспликация штуцеров

Обозна-чение	Наименование	Кол.	DнхS	Ру, МПа	Приме-чание
А	Выпар	1	159х5	–	
Б	Вход конденсата	1	89х5	–	
В	Слив	1	159х5	–	

1 Общие указания и план расположения оборудования см. лист 1.

2 Чертеж выполнен на основании сборочного чертежа №1350.12.38А-30UHJ-1837-TD.

3 Фундаментный болт М24 заказывается в чертежах марки RC.

Согласовано

Взам. инв. №

Подпись и дата

Инв. № подл. 83798

Изм.	Кол.уч.	Лист	№док.	Подп.	Дата	1350.12.38А-30UHJ-1900-TD			
						Объекты III очереди строительства ЗАО СГК (ТЭЦ)			
						Трубопроводы машзала БВД в осях 16-28 в рядах А-В и внутристанционные трубопроводы.	Стадия	Лист	Листов
							Р	9	
Проверил		Волков			20.01.15	Установочный чертеж расширителя дренажей.	ОАО «ТЭП»		
Разработал		Михеев			20.01.15				

Файл

Формат А3